BESTE VERBINDUNGEN FÜR IHREN ERFOLG

Telegärtner
KARL GÄRTNER GMBH

NETZWERK-KOMPONENTEN
KOAXIALE STECKVERBINDER
KABEL-KONFEKTIONIERUNG
PRÄZISIONS-DREHTEILE
KUNSTSTOFF-SPRITZGUSSTEILE
INDUSTRIE-ELEKTRONIK

Einfach überall.
Überall einfach.

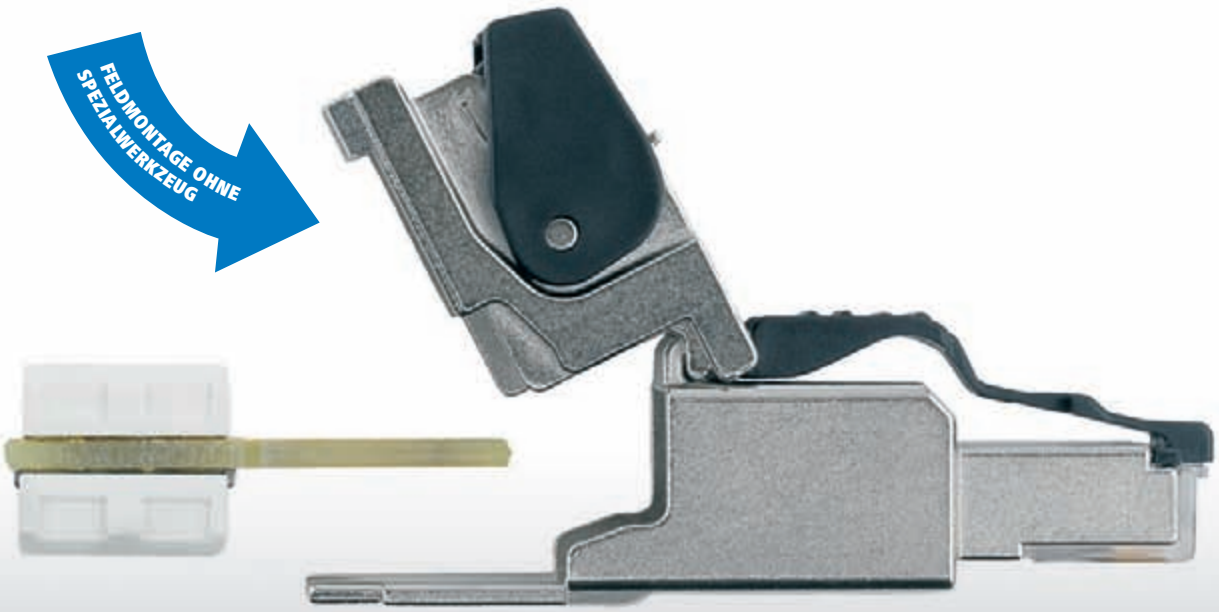

10 GB Ether. | 500 MHz | voll geschirmt | PoE+

Data Voice
MFP8
Feldkonfektionierbarer RJ45-Steckverbinder

Weniger Aufwand. Mehr Flexibilität.

Kennen Sie das? Ein bestehendes Netzwerk muss erweitert werden. Eine Kabelstrecke muss repariert oder ausgetauscht werden. Ein Peripheriegerät muss schnell angeschlossen werden. Ihr Kunde erwartet eine schnelle und zuverlässige Lösung, aber Sie haben kein fertig konfektioniertes Kabel zur Hand?

Ab sofort können Sie solchen Anforderungen gelassen begegnen: mit dem neuen, feldkonfektionierbaren Steckverbinder MFP8 von Telegärtner.

Der MFP8 ist der RJ45-Stecker für zeitsparende und zuverlässige Konfektionierung vor Ort, für alle Netze von Voice bis 10 Gigabit Ethernet. In nur 60 Sekunden lässt er sich auf alle gängigen Kabeltypen montieren – ohne Spezialwerkzeug.

Ob im Büro oder im Rechenzentrum, in der Industrie oder in Heimnetzwerken – der MFP8 bietet eine bislang unerreichte Flexibilität und spart Zeit und Kosten bei Installation, Reparatur und Wartung.

Einfach überall: Einsatzbereiche des MFP8

Ob in der klassischen Gebäudeverkabelung in Bürogebäuden, in Rechenzentren, in der Industrie oder für die Heimverkabelung: Überall dort, wo leistungsfähige und zuverlässige Verbindungen ohne großen Aufwand gefragt sind, ist der neue, feldkonfektionierbare MFP8 die erste Wahl. Und natürlich eignet er sich für High Power over Ethernet (PoE+).

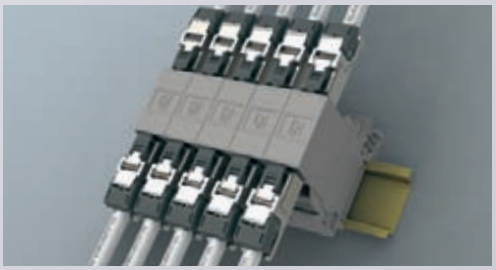

Büro-/Gebäudeverkabelung und Rechenzentren

Ob Arbeitsplatzverkabelungen, Geräteanschlüsse oder Backbone-Erweiterungen: Mit dem MFP8 können Installateure und Netzwerkprofis auf einen RJ45-Steckverbinder zurückgreifen, mit dem schnell und flexibel auch auf kurzfristige Anforderungen reagiert werden kann.

Ohne lange Vorbereitung und ohne Spezialwerkzeug lassen sich mit allen gängigen Kabeltypen Verbindungen schaffen, die selbst 10 Gigabit Ethernet (10GBase-T) übertragen können. Gerade bei begrenzten Platzverhältnissen in Rechenzentren lassen sich so Verbindungen zentimetergenau schnell und kostengünstig realisieren. Kabelüberlängen und die daraus resultierenden Platzprobleme gehören der Vergangenheit an. Und dank seiner kompakten Bauform ist der multiportfähige MFP8 auch auf engstem Raum einsetzbar.

Industrieverkabelungen (IP20)

Ob im Schaltschrank oder im Verteilerkasten in der Produktion: Auf den MFP8 ist auch im industriellen Umfeld Verlass. Der 360°-Schirmanschluss und das Vollmetallgehäuse sorgen auch bei 10 Gigabit Ethernet für eine sichere und zuverlässige Datenübertragung, sogar bei elektrischen Störungen von außen. Und die Verwendung verschiedenster Kabeltypen mit festen oder flexiblen Leitern von AWG24/1 bis 22/1 und AWG27/7 bis 22/7 machen ihn universell einsetzbar.

Verkabelungen im Heim-Umfeld

Ob Heimnetzwerk oder Verkabelung im Büro zuhause, meist gilt es, Anschlüsse auf engstem Raum zur Verfügung zu stellen, und in den seltensten Fällen ist eine Anschlussdose dort, wo sie benötigt wird. Um den PC, Router oder Drucker dennoch schnell, einfach und kostengünstig anschließen zu können, ist ein Steckverbinder nötig, der sich ohne Spezialwerkzeug an die verschiedensten Kabeltypen mit festen oder flexiblen Leitern anbringen lässt.
Der MFP8 ermöglicht auch Nicht-Fachleuten, Kabel nach Bedarf an Ort und Stelle zu konfektionieren und ohne großen Aufwand leistungsfähige und zuverlässige Verbindungen herzustellen.

Überall einfach: Montage des MFP8

Der MFP8 besteht aus nur zwei Teilen, die in drei einfachen Schritten schnell und sicher montiert werden können.

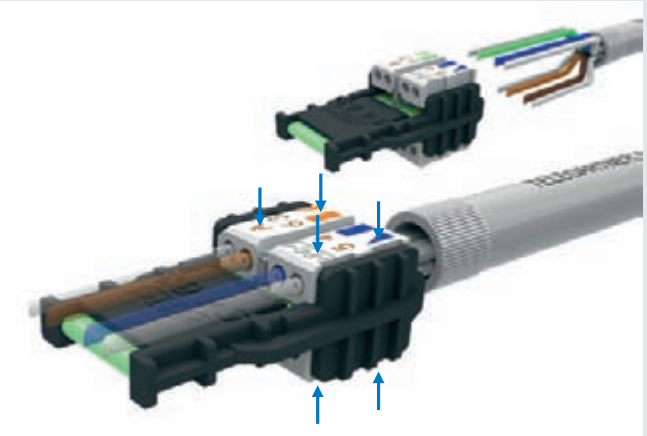

Schritt 1:
Kabel anschließen

Kabelmantel entfernen, Schirmgeflecht nach hinten legen, Adernpaare vorsortieren, entdrillen und in den Adernmanager einführen. Die integrierte Montagehilfe schützt die Platine und erleichtert die Montage. Die gut sichtbare Bedruckung ist wahlweise mit dem Farbcode nach T568A oder T568B erhältlich. Adernmanager mit einer Zange zusammendrücken und überstehende Adern abschneiden.

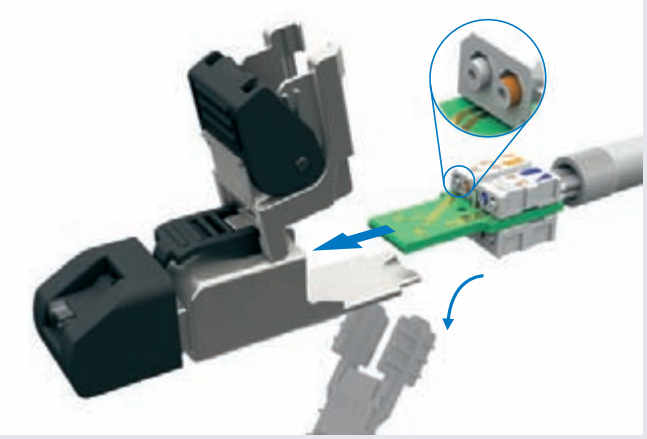

Schritt 2:
Einführen ins Steckergehäuse

Montagehilfe abziehen und die Platine mit den angeschlossenen Adern in das Steckergehäuse einführen. Das Adernmanagement ist verdrehsicher gestaltet und kann nur in der richtigen Orientierung in das Steckergehäuse geschoben werden.

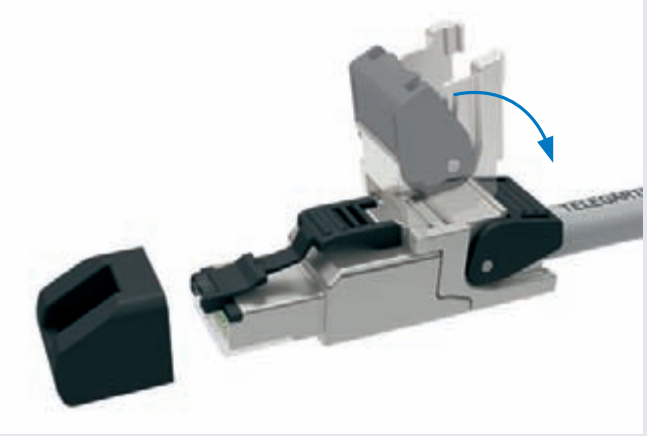

Schritt 3:
Stecker schließen

Die klappbare Kabelabfangung stellt sicher, dass der Schirm rundum kontaktiert und das Kabel wirksam zugentlastet wird. Durch den rastbaren Klappmechanismus kann die Abfangung dem jeweiligen Kabeldurchmesser angepasst werden. Und mit der Staubschutzkappe sind die Steckerkontakte vor Verschmutzung sicher.

MFP8: Die neue Freiheit in der strukturierten Verkabelung

- in 60 Sekunden und ohne Spezialwerkzeug konfektionierbar
- optimiert für den Feldeinsatz, auch unter schwierigen Bedingungen
- geeignet für Verkabelungen in Bürogebäuden, Rechenzentren, Industrieanlagen und Heimnetzwerken
- höchste Zuverlässigkeit
- sichere Übertragung auch bei Störungen von außen
- ideal für Reparatur und Erweiterung von Netzwerken

Das Beste aus 60 Jahren Erfahrung vereint in einem Steckverbinder

Seit über 60 Jahren ist Telegärtner richtungsweisend bei Handhabung, Zuverlässigkeit und Leistungsfähigkeit von Steckverbindern. Entwicklung, Konstruktion und modernste Fertigung „made in Germany“ – die Summe dieser jahrzentelangen Erfahrung finden Sie im neuen MFP8.

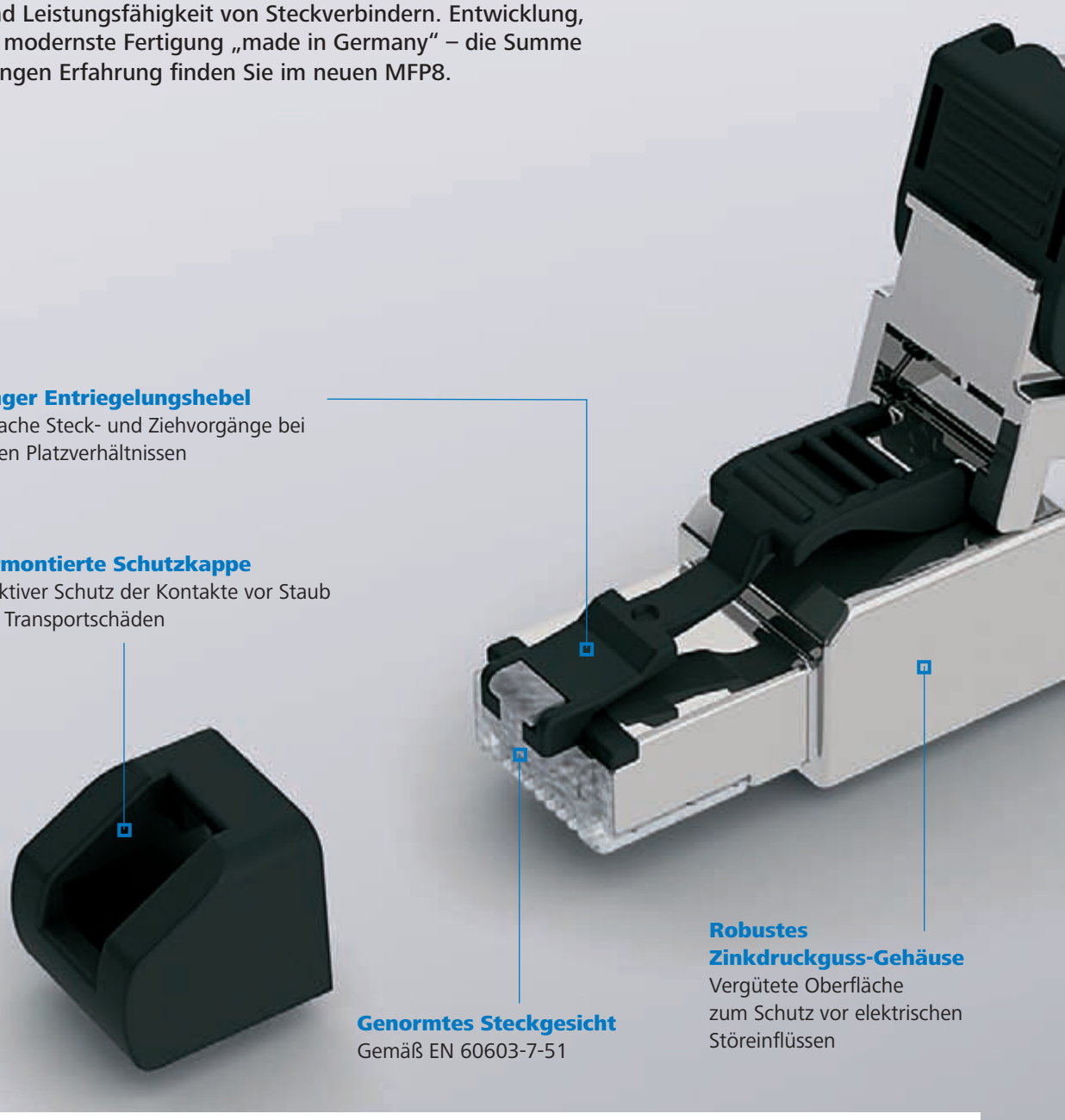

Technische Daten:

- Steckverbinder gemäß IEC 60603-7-51
- Lebensdauer ≥ 750 Steckzyklen
- Werkstoff Kontaktoberfläche: Ni1,2Au0,8
- Werkstoff Abschirmgehäuse: Zinkdruckguss vernickelt
- Cu-Leiterdurchmesser:
  Volldraht 0,51 – 0,64 mm (AWG 24/1 – 22/1) oder
  Litze 0,46 – 0,76 mm (AWG 27/7 – 22/7)
- Aderndurchmesser: 1,0 – 1,6 mm
- Kabelaußendurchmesser: 5,5 – 9,0 mm
- Wiederanschließbarkeit: ≤ 4 Zyklen
- Temperaturbereich: -40°C bis 85°C
- High Power over Ethernet (PoE+) gemäß IEEE 802.3at

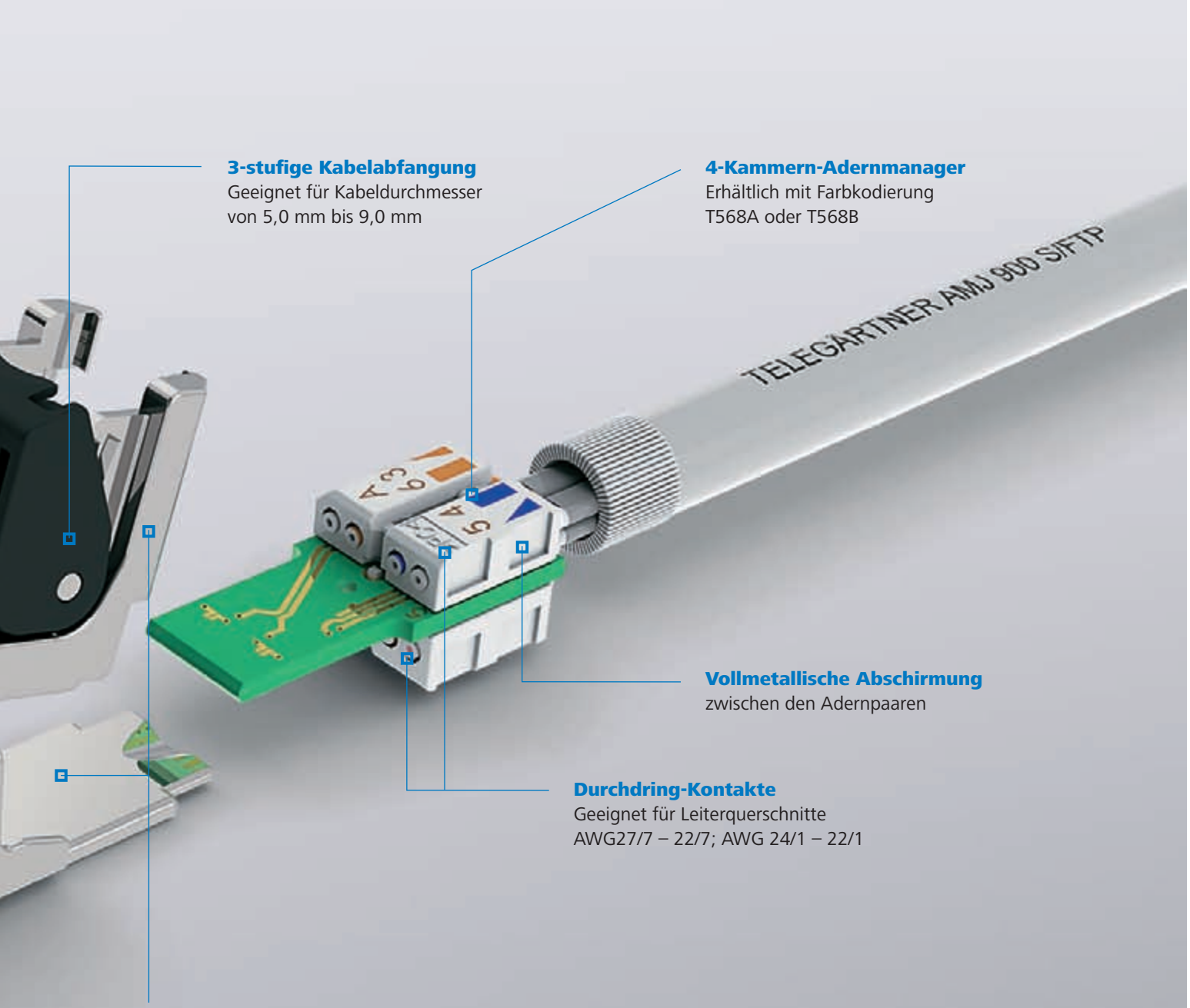

3-stufige Kabelabfangung
Geeignet für Kabeldurchmesser
von 5,0 mm bis 9,0 mm

4-Kammern-Adernmanager
Erhältlich mit Farbkodierung
T568A oder T568B

Vollmetallische Abschirmung
zwischen den Adernpaaren

Durchdring-Kontakte
Geeignet für Leiterquerschnitte
AWG27/7 – 22/7; AWG 24/1 – 22/1

360° Schirmung
Sichere Datenübertragung auch bei
elektrischen Störeinflüssen von außen

Feldkonfektionierbarer Steckverbinder MFP8:

MFP8 T568A
Artikelnummer: J00026A2000

MFP8 T568B
Artikelnummer: J00026A2001

Weitere feldkonfektionierbare Komponenten und Installationskabel:

AMJ-Modul K Cat.6$_A$ geeignet für RJ11/12/45-Stecker
Artikelnummer T568A: J00029K0036
Artikelnummer T568B: J00029A0077

AMJ-Kupplung K Cat.6
geeignet für RJ11/12/45-Stecker
Artikelnummer: J00029A0061

Installationskabel AMJ900 S/FTP Cat.7 FRNC
4x2xAWG 23/1, Länge = 1000 m, Trommel
Artikelnummer: L02002A0120

Installationskabel AMJ900 S/FTP Cat.7 FRNC
Duplex 2x(4x2)xAWG 23/1, Länge = 500 m, Trommel
Artikelnummer: L02002A0121

Wenn's schon fertig konfektioniert sein soll: der TICNET-Konfigurator

Mit dem TICNET-Konfigurator können vorkonfektionierte Verkabelungskomponenten schnell und einfach ab Werk bestellt werden. In nur sechs einfachen Schritten geht es zum gewünschten Produkt:

1. Produkttyp wählen
2. Produkt konfigurieren
3. Konfiguriertes Produkt prüfen
4. Produkt in den Warenkorb legen
5. Adressdaten eingeben
6. Anfrage absenden

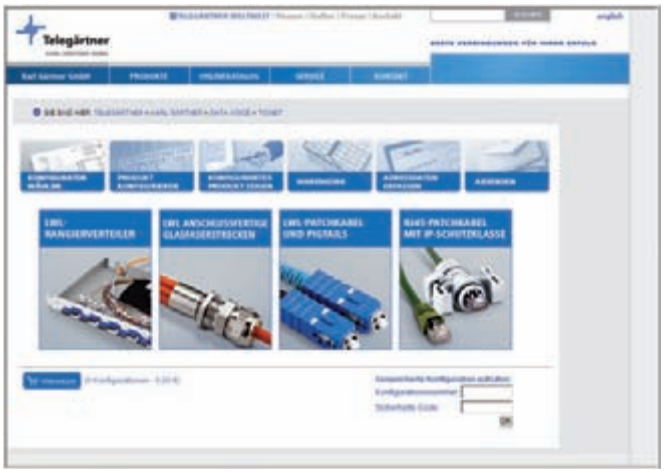

Ob Kupfer- oder Glasfaserprodukt, ob Kabel oder Verteilfeld, ob Lösungen für Bürogebäude, Rechenzentren, Industrieanlagen oder Heimnetzwerke: Mit dem TICNET-Konfigurator können maßgeschneiderte Produkte rund um die Uhr angefragt werden. Und natürlich können einmal erstellte Konfigurationen gespeichert werden.

Einfach, schnell und zuverlässig: eben Telegärtner.

www.telegaertner.com/ticnet

Telegärtner
Karl Gärtner GmbH

Lerchenstr. 35
D-71144 Steinenbronn

Telefon: +49 (0) 71 57 / 1 25-100
Telefax: +49 (0) 71 57 / 1 25-120

E-Mail: info@telegaertner.com
Web: www.telegaertner.com

Ihr Fachhändler:

T00013A0206