Fellowes
WORK BETTER™

Werden Sie aktiv **und arbeiten Sie gesünder**

Fellowes Sitz-Steh Lösungen

Besser arbeiten, sich besser fühlen.

Wir lassen Sie nicht sitzen

Seit 10 Jahren zeigt eine wissenschaftliche Studie nach der anderen, dass lange Sitzphasen die Gesundheit negativ beeinträchtigen. Zu diesen gesundheitlichen Auswirkungen zählen unter anderem Bluthochdruck, erhöhtes Herzinfarkt- und Schlaganfallrisiko sowie Übergewicht. Als einer der Marktführer für ergonomische Arbeitsplatzlösungen lag es uns am Herzen, eine Produktlösung für dieses Problem zu entwickeln. Und zwar nicht nur irgendeine Lösung, sondern die perfekte Lösung. Unsere Sitz-Steh Produkte der nächsten Generation basieren auf umfassender Forschung und Produktentwicklungsexpertise sowie unserem tiefgreifenden Verständnis für die Büroarbeit von heute. Unsere Lösungen sind besonders anwenderfreundlich, mühelos einstellbar und halten regelmäßigen Wechseln zwischen sitzender und stehender Arbeitsposition problemlos stand. Für eine rundum positive Sitz-Steh Erfahrung, die Sie nicht mehr missen möchten.

2 Stunden
Sitzen heben
20 Minuten
Sport auf [1]

Langes Sitzen wird
mit Bluthochdruck
und erhöhten
Cholesterinwerten
in Verbindung
gebracht [2]

Studien belegen eine Steigerung der Produktivität um 46 Prozent bei Verwendung von Stehpulten [3]

Es ist wichtig, im Laufe des Tages regelmäßig zwischen sitzender und stehender Haltung zu wechseln

Im Stehen verbrennt man bis zu 30 Prozent mehr Kalorien als im Sitzen [4]

Eine bessere Erfahrung

Sitz-Steh Lösung ist nicht gleich Sitz-Steh Lösung. Dank ihrer innovativen Funktionen wie die intuitiv verstellbare Smooth Lift Technologie™ garantieren unsere Produkte eine bessere Nutzererfahrung. Die Arbeitsfläche bleibt stets stabil für mühelosen Positionswechsel und das integrierte Kabelmanagement sorgt für einen gut organisierten Schreibtisch. Das moderne Design unserer Workstations und Plattformen passt in jede Büroumgebung.

Lotus™ Sitz-Steh Workstation

Bei der Entwicklung der Lotus™ Sitz-Steh Workstation lag unser Fokus auf dem Design einer Sitz-Steh Lösung, die sich so perfekt und nahtlos integriert, dass sie quasi zu Ihrem Schreibtisch wird.

- Zum Patent angemeldete Smooth Lift Technologie™ sorgt für Stabilität und mühelose Positionswechsel
- Die 22 verschiedenen Höheneinstellungen stellen sicher, dass Sie garantiert Ihre perfekte Position finden werden
- Das innovative Kabelmanagement und die Auflademöglichkeiten für Smartphone und Co sorgen dafür, dass sich Ihr gesamter Arbeitsplatz mit Ihnen bewegt
- Die Lieferung erfolgt komplett montiert - keine komplizierten Aufbauanleitungen, keine Montage, nur auspacken und sofort aktiver arbeiten

Smooth Lift TECHNOLOGY™

Müheloser Übergang von Sitzen zu Stehen mehrmals am Tag

Für einen organisierten Schreibtisch ohne Kabelsalat

Komfortabler Kanal zum Abstellen und Aufladen von mobilen Geräten

Lieferung komplett montiert

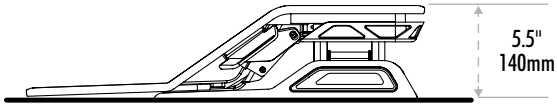

Niedrigste Position

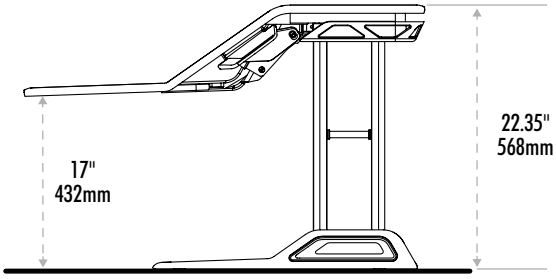

Höchste Position

A

B

Artikelnummer	Farbe	Tastatur Plattform (B x T)*	Obere Plattform (B x T)	Höhe der oberen Plattform (in der niedrigsten Einstellung)	Garantie (Jahre)	Kabel-Mgmt.	Kanal für Mobilgeräte (zum Aufladen)	Tragkraft	Max. Höhe der Tastatur Plattform	Smooth Lift Technology™	Werkzeug zur Montage benötigt
A 0007901	Schwarz	832mm x 309mm	806mm x 207mm	140mm	3	Ja	Ja	15.8kg	432mm	Ja	Nein
B 0009901	Weiss	832mm x 309mm	806mm x 207mm	140mm	3	Ja	Ja	15.8kg	432mm	Ja	Nein

B

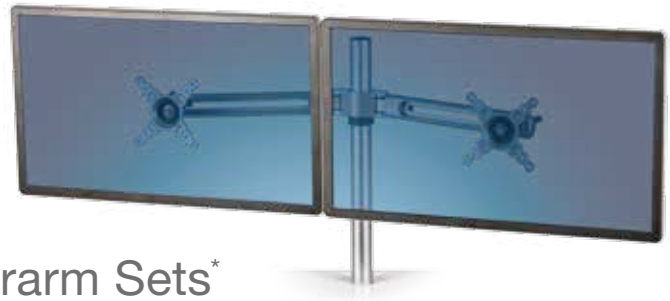

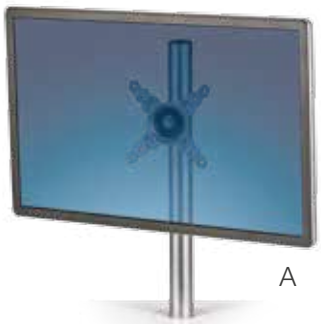

A

Lotus™ Monitorarm Sets*

Artikelnummer	Ausführung	Farbe	Max. Monitorgröße	Max. Monitorgewicht	Höhenverstellbereich
A 8042801	Für 1 Monitor	Silber	68,58cm (27")	7kg	Von 6,35cm bis 40cm über der oberen Plattform der Lotus™ Sitz-Steh Workstation
B 8042901	Für 2 Monitore	Silber	68,58cm (27")	7kg	Von 6,35cm bis 40cm über der oberen Plattform der Lotus™ Sitz-Steh Workstation

*separat erhältlich

[1] http://www.cbsnews.com/news/two-hours-of-sitting-cancels-out-20-minutes-of-exercise-study-finds/

[2] https://www.washingtonpost.com/apps/g/page/national/the-health-hazards-of-sitting/750/

Extend™ Sitz-Steh Plattform

Verwandeln Sie jeden Schreibtisch in einen aktiven Arbeitsplatz mit der neuen Fellowes Extend™ Sitz-Steh Plattform

- Komfortables Kabelmanagement lässt Tastatur- und Monitorkabel ordentlich verschwinden
- Der hochwertige Gelenkarm lässt sich leicht verstellen bis zu einer Höhe von 1016mm und um 180 Grad drehen
- Stabile Stahlkonstruktion mit Befestigungsklemme, die praktisch an jeder Arbeitsfläche angebracht werden kann
- Der Monitor lässt sich in drei verschiedenen Höhen anbringen und um bis zu +/- 15 Grad neigen
- Erhältlich für einen oder zwei Monitore

Bildschirm lässt sich bei Bedarf gemeinsam nutzen oder zur Seite drehen wenn nicht in Gebrauch

Für einen organisierten Schreibtisch ohne Kabelsalat

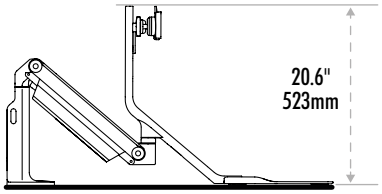

Niedrigste Position

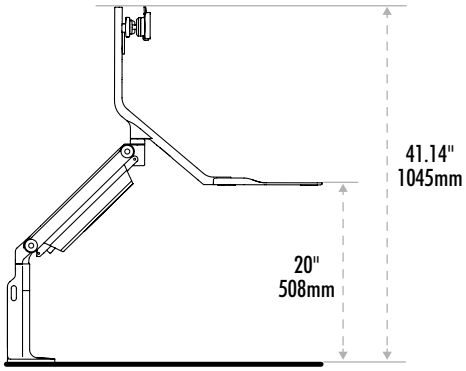

Höchste Position

A

B

Einstellbare Klemme passt auf alle Tischoberflächen mit 16mm bis 70mm Stärke

Artikelnummer	Ausführung	Tastatur Plattform (B x T)	Garantie (Jahre)	Kabel-Management	Kanal für Mobilgeräte (zum Aufladen)	Tragkraft	Max. Höhe der Tastatur Plattform	Smooth Lift Technology™	Werkzeug zur Montage benötigt*
A 0009701	Für 1 Monitor	650mm x 320mm	5	Ja	Nein	11.3kg	508mm	Nein	Ja
B 0009801	Für 2 Monitore	650mm x 320mm	5	Ja	Nein	11.3kg	508mm	Nein	Ja

*Inbusschlüsselset im Lieferumfang enthalten. Zusätzlich benötigt: Kreuzschlitzschraubenzieher

[3] https://vitalrecord.tamhsc.edu/boosting-productivity-at-work-may-simple-stand/

[4] http://www.health.harvard.edu/blog/much-sitting-linked-heart-disease-diabetes-premature-death-201501227618

Easy Glide™ Sitz-Steh Plattform

Die vielseitige Easy Glide™ Sitz-Steh Plattform verwandelt jeden normalen Schreibtisch in einen höhenverstellbaren Arbeitsplatz

- Smarte Sitz-Steh Lösung mit klappbarer Tastatur-Plattform und Zubehörhaltern für einen organisierten Arbeitsplatz
- Die Mausablage kann nach Belieben an der rechten oder linken Seite herausgezogen werden
- Innovative Gasfeder Technologie ermöglicht bequeme manuelle Höheneinstellung um 560mm sowie gemeinsame Bildschirmnutzung
- Monitor um bis zu 124mm in der Höhe verstellbar und um bis zu +35 Grad / -5 Grad neigbar

Gasfeder-Mechanismus für komfortable und stabile Höhenverstellbarkeit

Nach oben klappbare Tastatur-Plattform und praktische Zubehörhalter

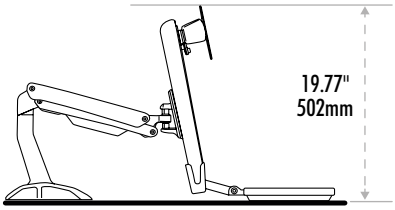

Niedrigste Position

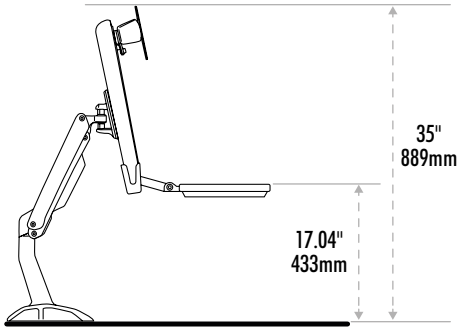

Höchste Position

Einstellbare Klemme passt auf alle Tischoberflächen mit 8mm bis 50mm Stärke

Artikelnummer	Tastatur Plattform inkl. Mausablage (B x T)	Garantie (Jahre)	Kabel-management	Kanal für Mobilgeräte (zum Aufladen)	Tragkraft	Max. Höhe der Tastatur Plattform	Smooth Lift Technology™	Werkzeug zur Montage benötigt*
8204601	665mm x 244mm	2	Ja	Nein	10.5kg	433mm	Nein	Ja

* Inbusschlüsselset im Lieferumfang enthalten. Zusätzlich benötigt: Kreuzschlitzschraubenzieher, Steckschlüssel

Fellowes GmbH | Fliegerstr. 1 | 30179 Hannover | Germany
www.fellowes.com | Tel: +49 (0) 511 54 54 89 0 | E-Mail: cs-germany@fellowes.com

© 2016 Fellowes, Inc.